仕　様	
名　称	懸垂幕装置手動下巻型ガイドレール式　2連
型　式	ＪＹ-ＫＳ-Ｓ-Ｇ型-２
装置寸法	1,500W　x　9,000H x 200D
最大幕寸法	1,300W　x　8,450H　ハトメピッチ5等分
ガイドレール	C-75x50x20x1.5　SUS304 #400 ミガキ
芯入り誘導パイプ	P-27.2φx1.5 SUS　1本
中間パイプ	P-27.2φx1.5 SUS　4本
固定パイプ	P-27.2φx1.5 SUS　1本
手動ウインチ	100ｋｇ対応型 スチール製（塗装タイプ）
誘導ワイヤーロープ	４㎜径 ワイヤーロープ SUS

手動ウィンチは　スチール亜鉛メッキ、ステンレス塗装もあります。
手動ウィンチ、装置部品の形状が変わる場合があります。
受注生産の為、装置寸法は現場に合わせて製作できます。
装置と懸垂幕を取付けるロープは含まれていません。

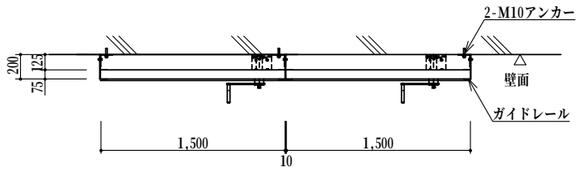

平面図 S=1/50

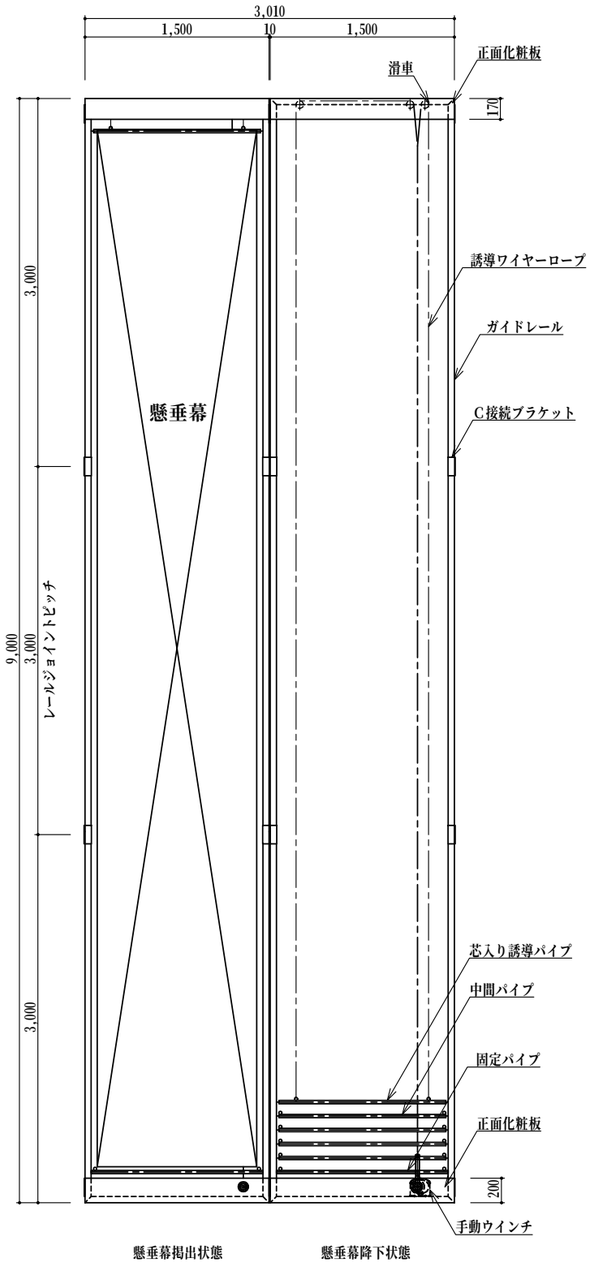

正面図 S=1/50

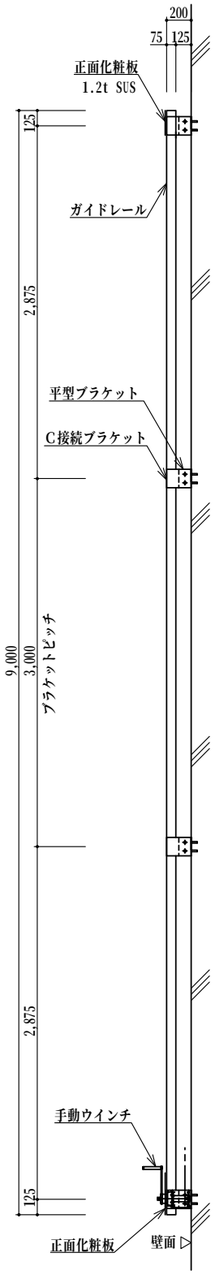

側面図 S=1/50

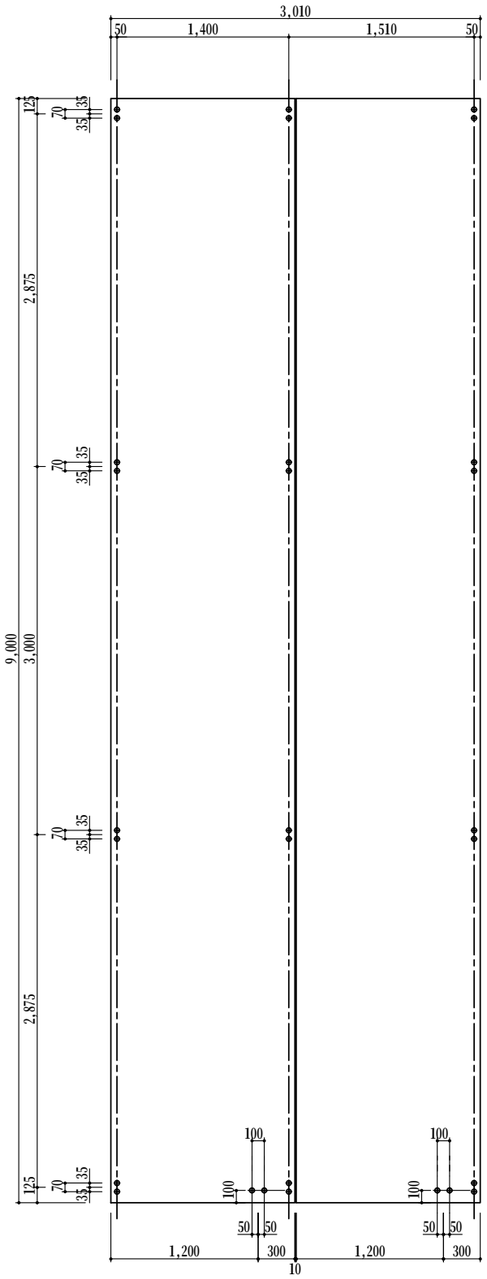

アンカー配置図 S=1/50

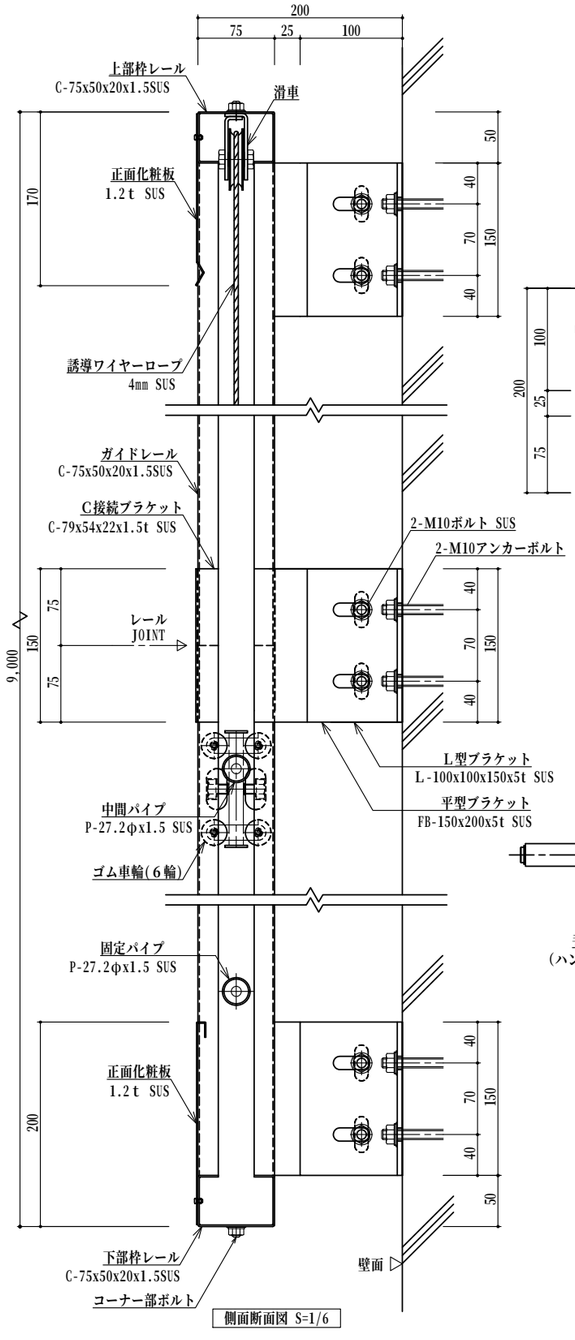

側面断面図 S=1/6

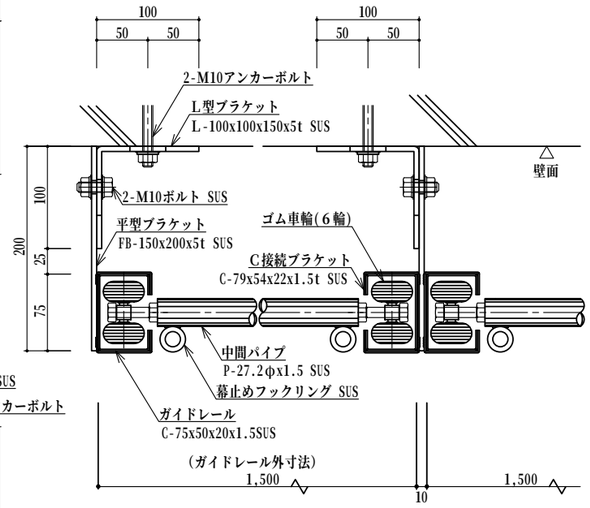

平面断面図 S=1/6

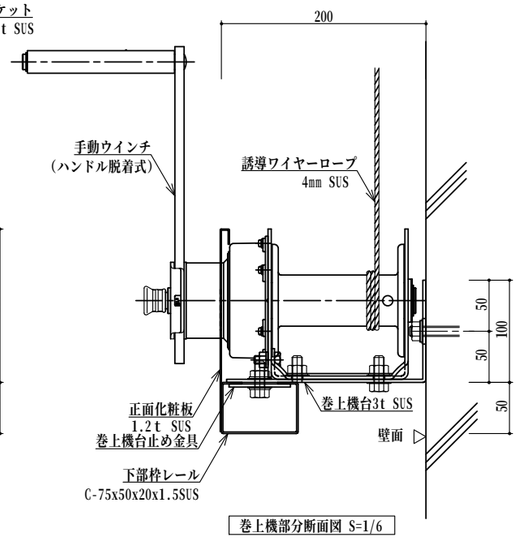

巻上機部分断面図 S=1/6

1,500巾までは昇降用パイプ＝P-27.2φ
1,600巾～2,000巾までは昇降用パイプ＝P-34.0φ
固定パイプ＝P-27.2φ補強付