# 上巻取R方式懸垂幕装置参考図

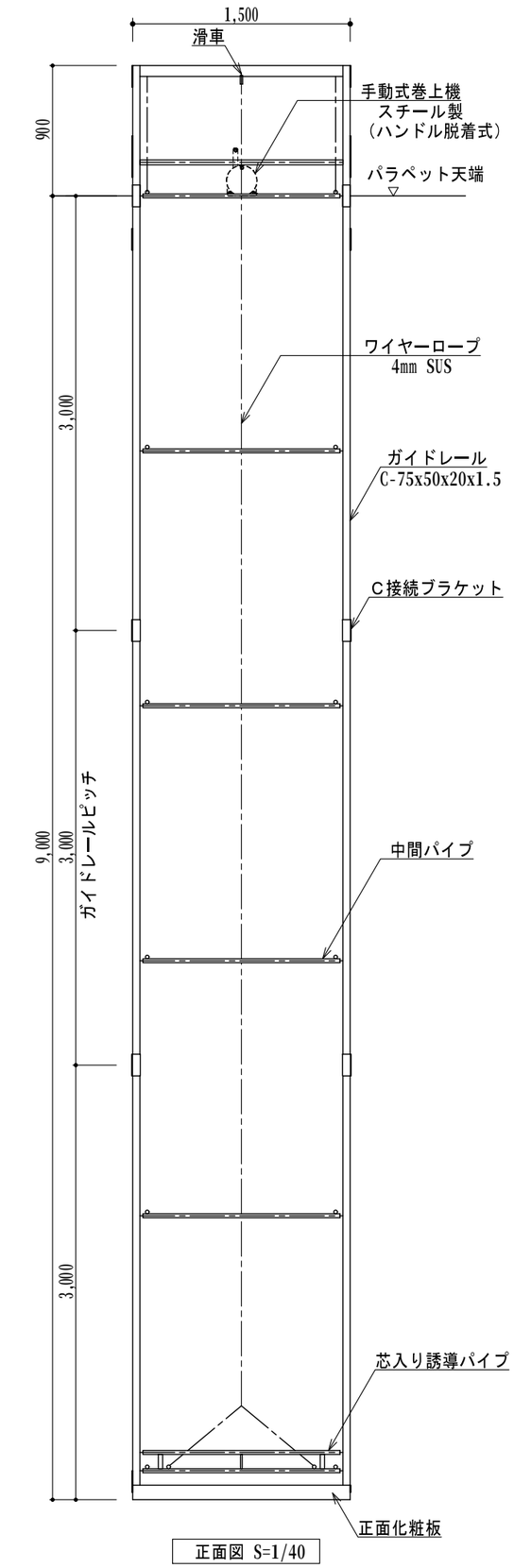


正面図 S=1/40

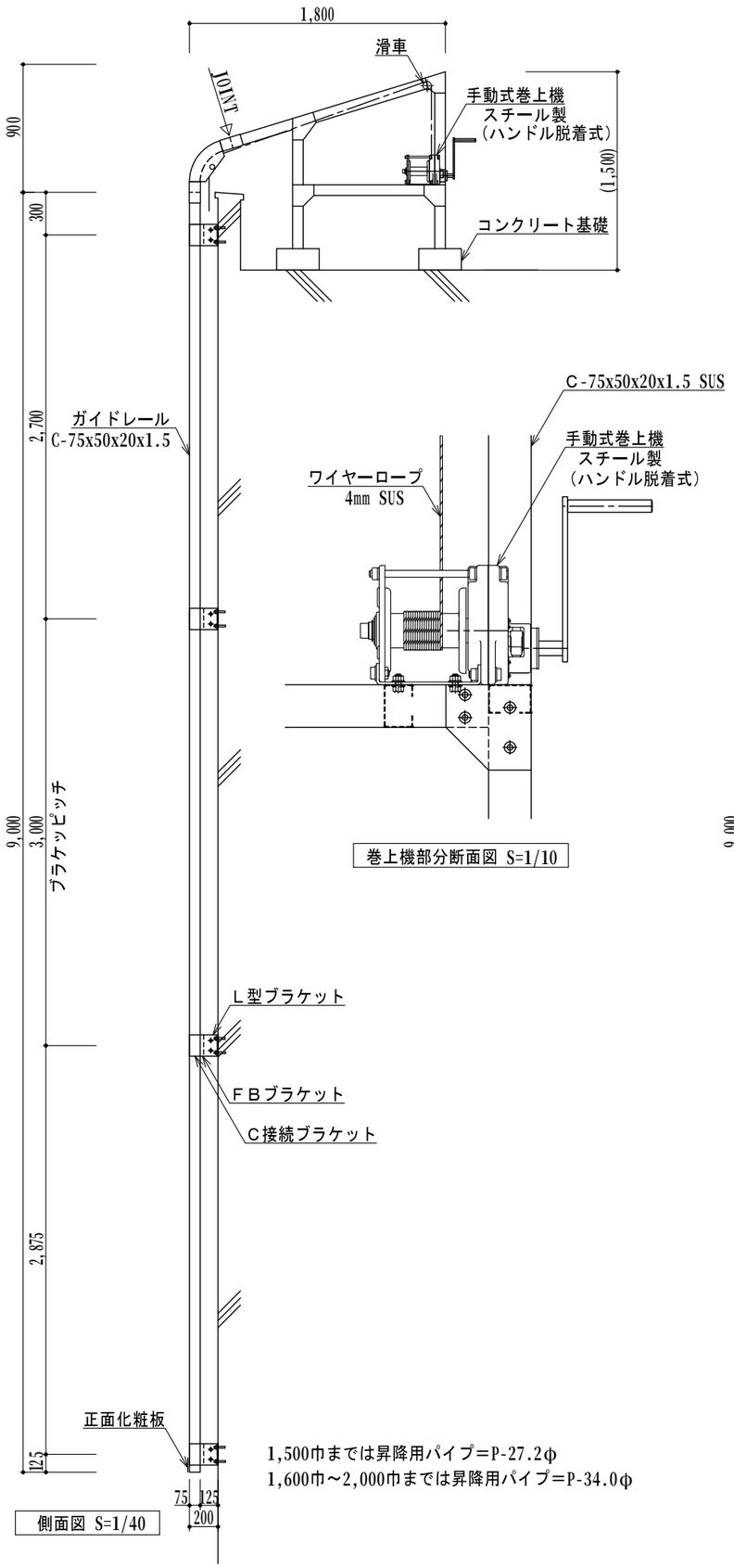


巻上機部分断面図 S=1/10

側面図 S=1/40

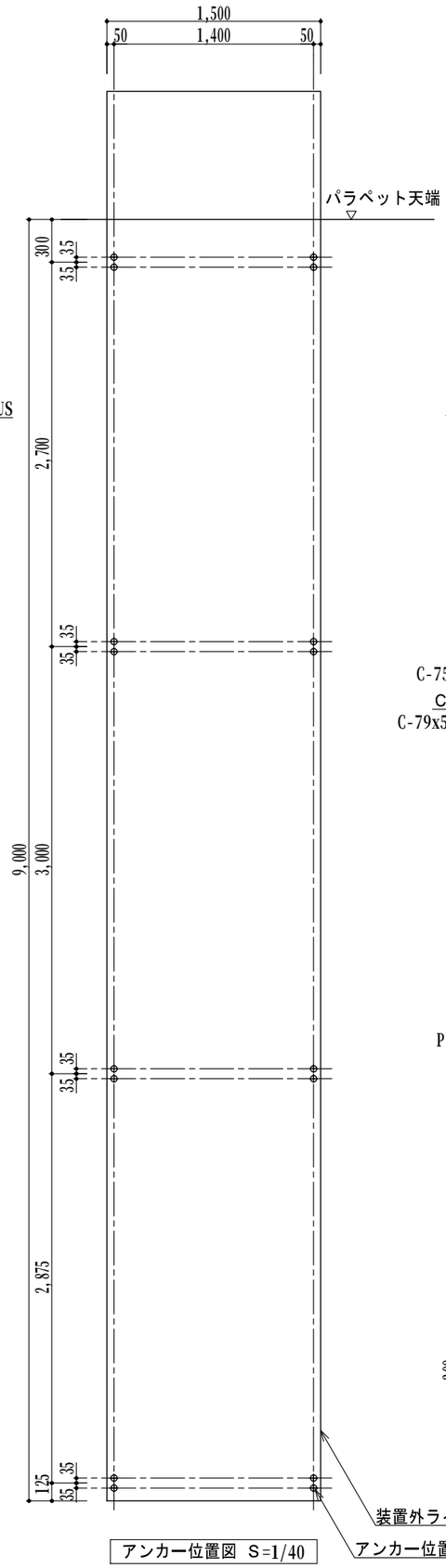


アンカー位置図 S=1/40

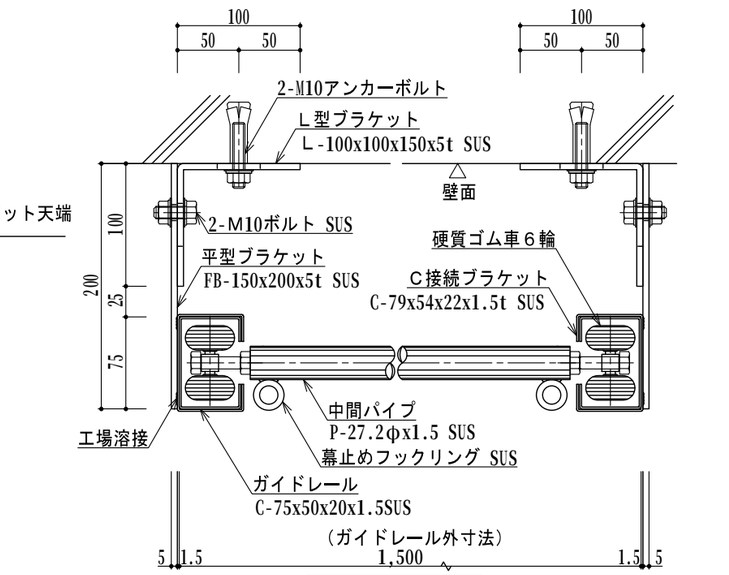


平面断面図 S=1/5

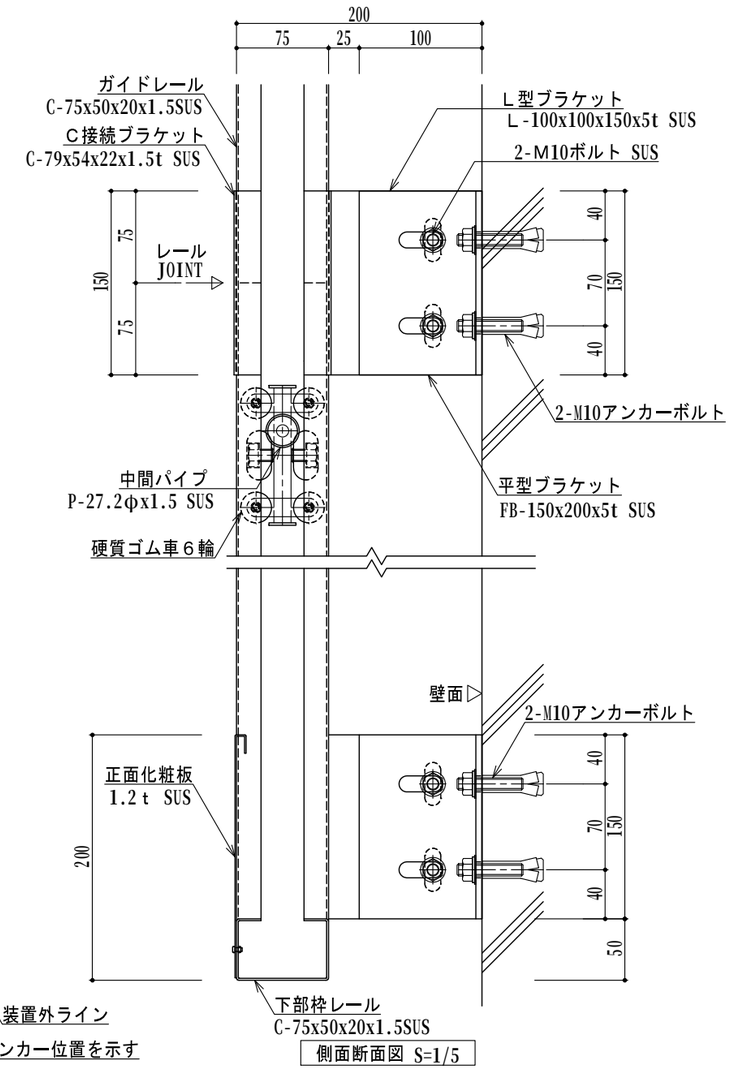


側面断面図 S=1/5